CONVENÇÃO DOS PILARES:

NASCEM

CONTINUAM

MORREM

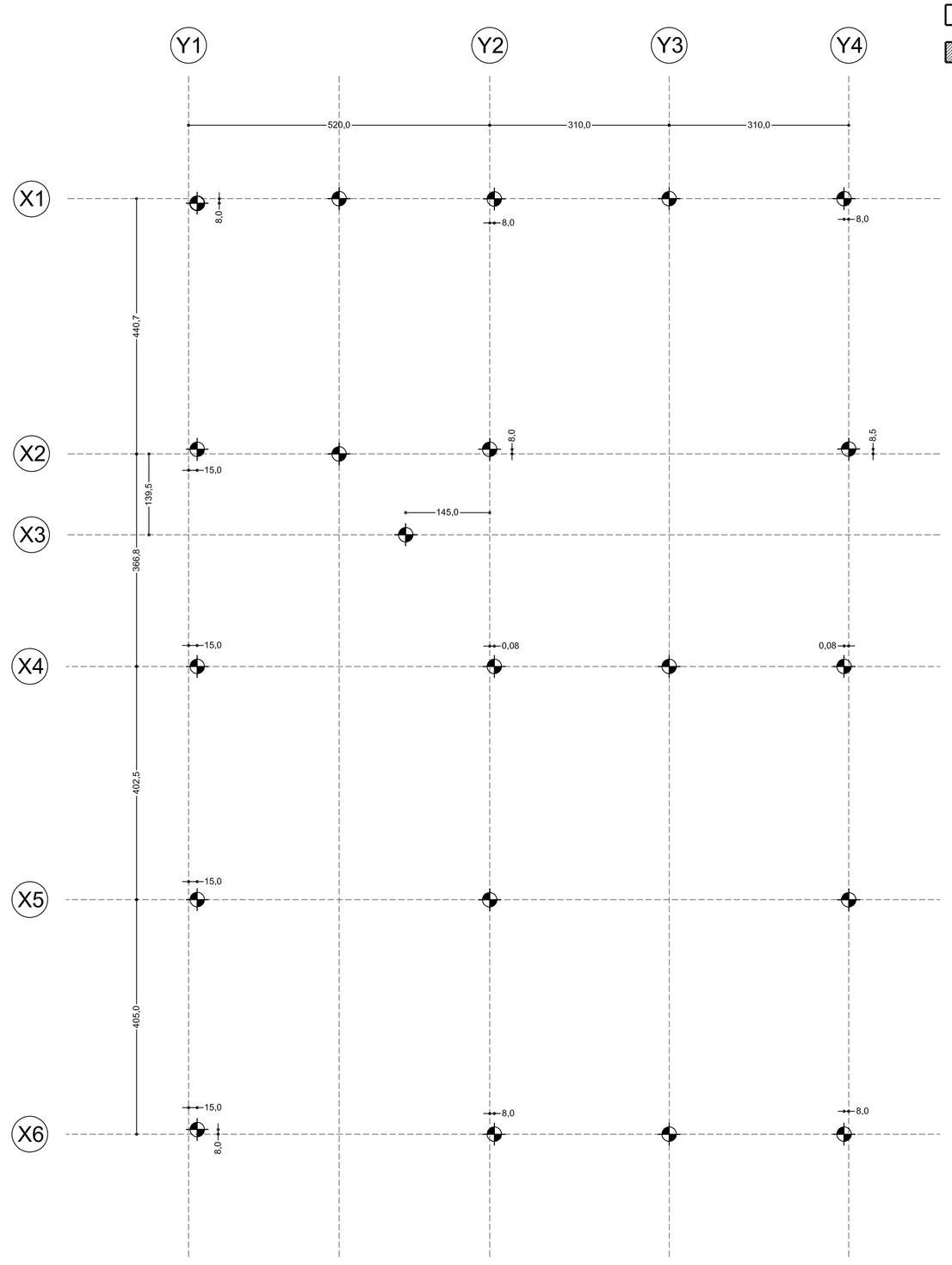

PLANTA DE LOCAÇÃO DAS ESTACAS DE FUNDAÇÃO
ESCALA 1 : 50

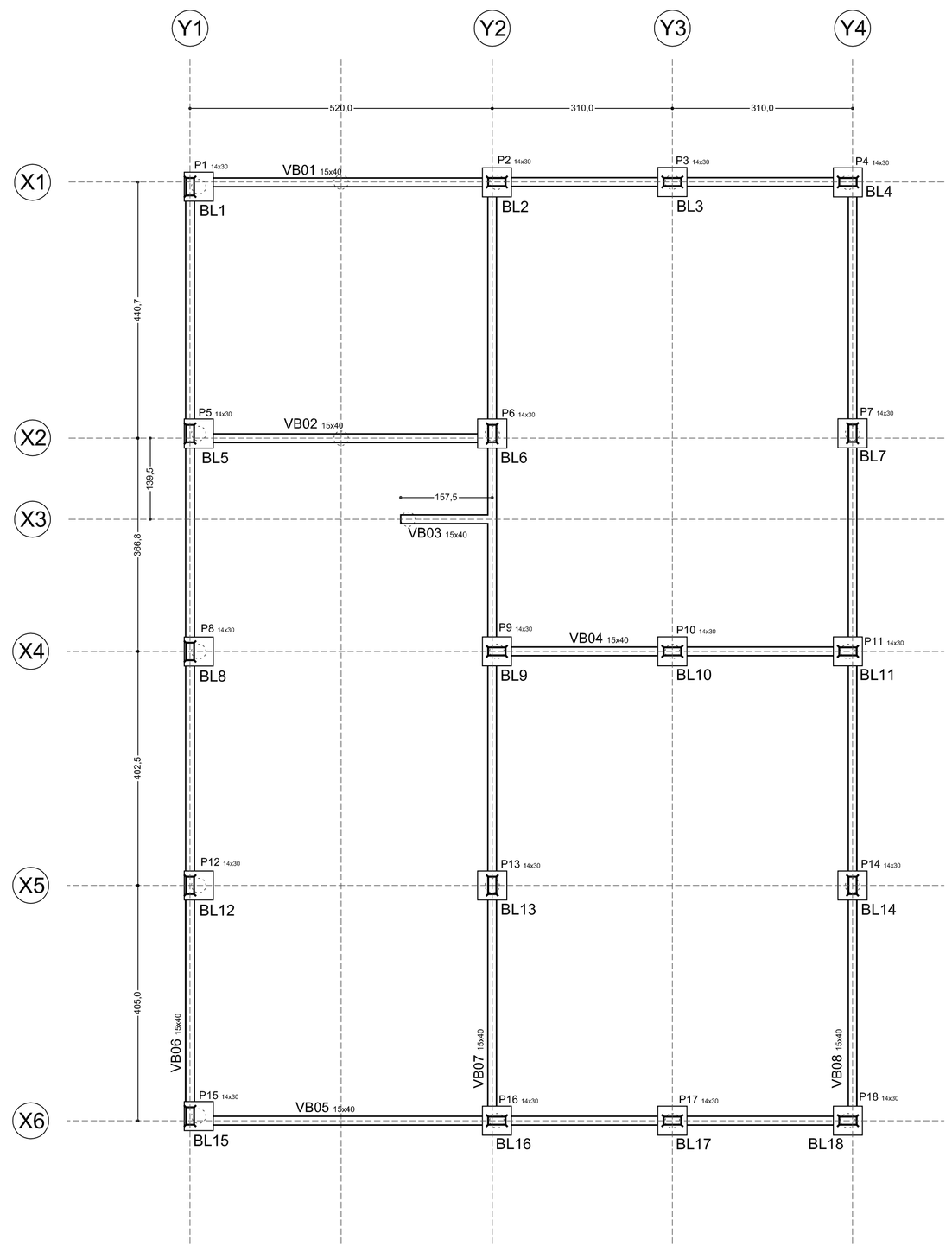

PLANTA DE FORMA DA FUNDAÇÃO
ESCALA 1 : 50

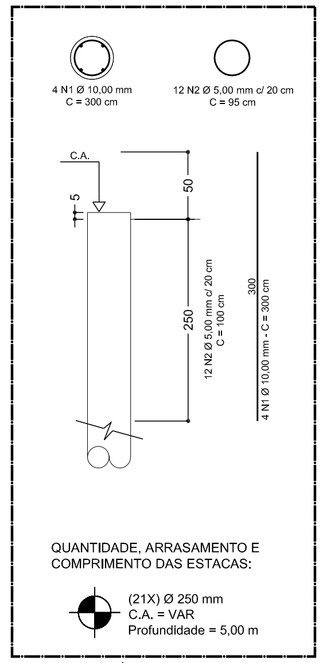

CORTE ESQUEMÁTICO DAS ESTACAS DE FUNDAÇÃO
ESCALA 1 : 25

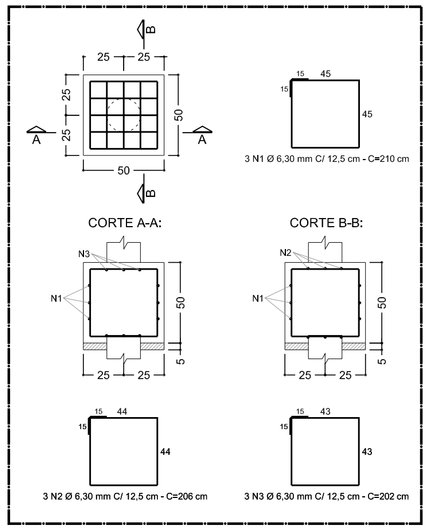

DETALHE DOS BLOCOS (18X)
ESCALA 1 : 25

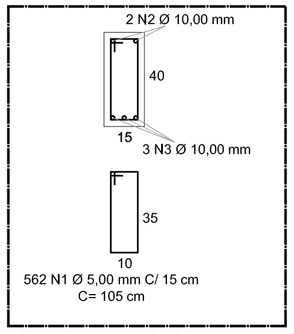

DETALHE DAS VIGAS BALDRAME
ESCALA 1 : 10

ESQUEMA DE ESPAÇAMENTO
ENTRE AS BARRAS:

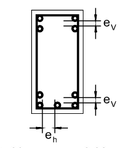

Ø<=20 - $e_v = e_h = 2,00$ cm

Ø=25 - $e_v = e_h = 2,50$ cm

NOTAS:

1 - A LOCAÇÃO DA OBRA DEVERÁ SER CONFIRMADA PELA CONSTRUTORA

2 - MEDIDAS EM CENTIMETROS

3 - CONFERIR MEDIDAS NA OBRA.

4 - CONCRETO ESTRUTURAL: Fck>=20MPa, Ecl=22000MPa E FATOR ÁGUA CIMENTO A/C<=0,55.

	AÇO	POS	BIT (mm)	QUANT	COMPRIMENTO UNIT (cm)	COMPRIMENTO TOTAL (cm)
ESTACAS						
TIPO 1 (18X)	60B	1	5,0	216	95	20520
	50A	2	10,0	72	300	21600
BLOCOS						
BL1 (18X)	50A	1	6,3	54	210	11340
	50A	2	6,3	54	206	11124
	50A	3	6,3	54	202	10908
VIGAS BALDRAME						
VB1 (VAR)	60B	1	5,0	562	105	59010
	50A	2	10,0	2	8423	16846
	50A	3	10,0	3	8423	25269

RESUMO AÇO CA 50-60			
AÇO	BIT (mm)	COMPR (m)	PESO (kg)
50A	6,3	33,37	8,18
50A	10,0	552,92	341,15
60B	5,0	739,10	113,82
Peso Total	60B =		113,82 kg
Peso Total	50A =		349,33 kg

VOLUME DE CONCRETO:

Estacas =	8,84 m³
Blocos =	2,25 m³
Vigas Baldrames	4,42 m³
VOLUME TOTAL DE CONCRETO =	15,51 m³

REVISÃO	DESCRIÇÃO	DATA	VISTO	APROVAÇÃO

Projeto:
ESTRUTURAL

PREFEITURA DO MUNICÍPIO DE GUAÍRA
SECRETARIA DE OBRAS E SERVIÇOS URBANOS
Avenida 17, 285 - Centro - Guaíra-SP | Fones: (17) 3332-5183 / 3332-5184 | e-mail: obras@guaira.sp.gov.br

Título:
AMPLIAÇÃO C.E.I. OLGA ABDALA JABBOUR
LOCAÇÃO DAS ESTACAS - PLANTA DE FORMAS DA FUNDAÇÃO - DETALHAMENTOS

Proprietario:
PREFEITURA DO MUNICÍPIO DE GUAÍRA
ADMINISTRAÇÃO 2013/2016

Local:
RUA 06, 1400
JARDIM ELDORADO - GUAÍRA-SP

Resp. Técnico:
SAID ABOU HAMMINE FILHO
ENGENHEIRO CIVIL
CREA-SP: 506.301.169-7

ART:
92221220151577265

Escala: 1 : 50
Data: NOV/2015

Folha:
01/02

Assinaturas:

PREFEITURA DO MUNICÍPIO DE GUAÍRA
CNPJ n. 45.134.214/0001-49
SERGIO DE MELLO - PREFEITO MUNICIPAL

SAID ABOU HAMMINE FILHO
RESPONSÁVEL TÉCNICO
CREA-SP: 506.301.169-7