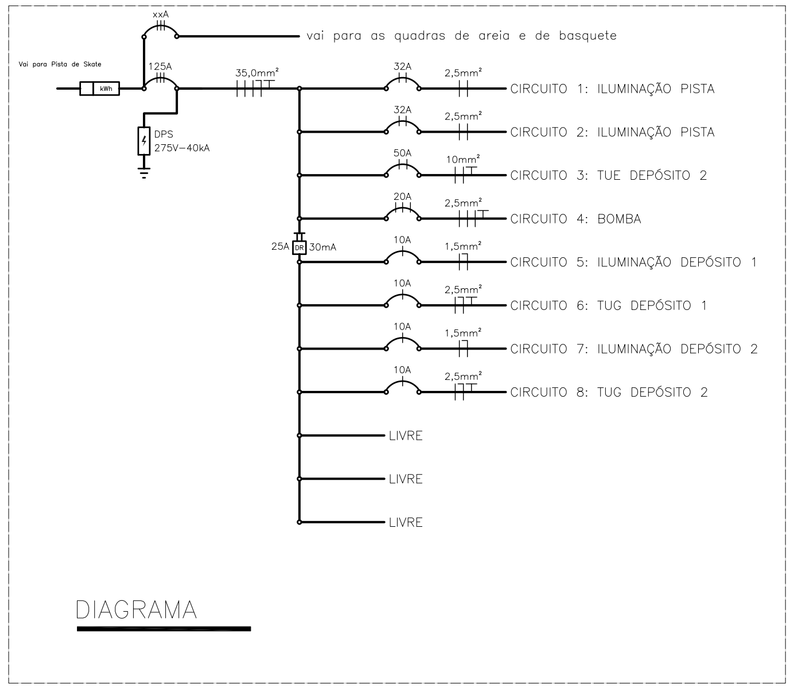

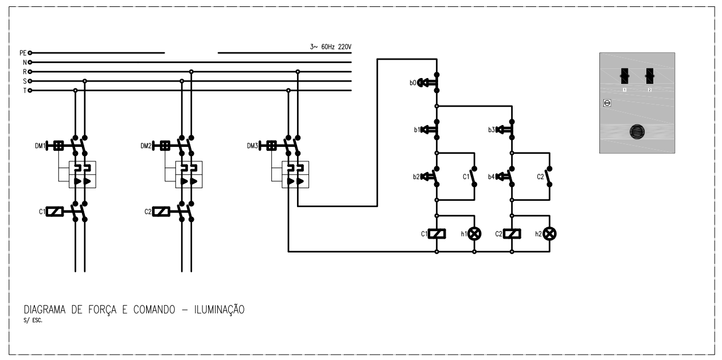

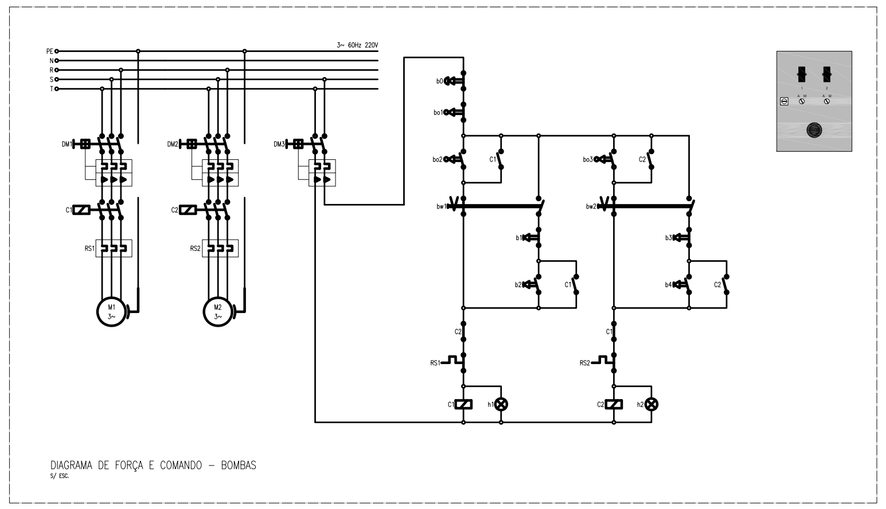

Dimensionamento dos Cabos de elétrica					
Nome	Ø (mm²)	Ampère	Material	Ø Elétro duto(mm).	Comp. do Cabo (M)
Alimentação	35	125A	EPR (enterrado)	40	500
Iluminação (Refletores)	2,5	32A	EPR (enterrado)	40	365
Iluminação Depositos	1,5	10A	Canaleta aparente de PVC	32	50
TUG	2,5	10A	Canaleta aparente de PVC	32	70
TUE	10	50A	EPR (enterrado)	40	5
Bomba	2,5	20A	EPR (enterrado)	40	85

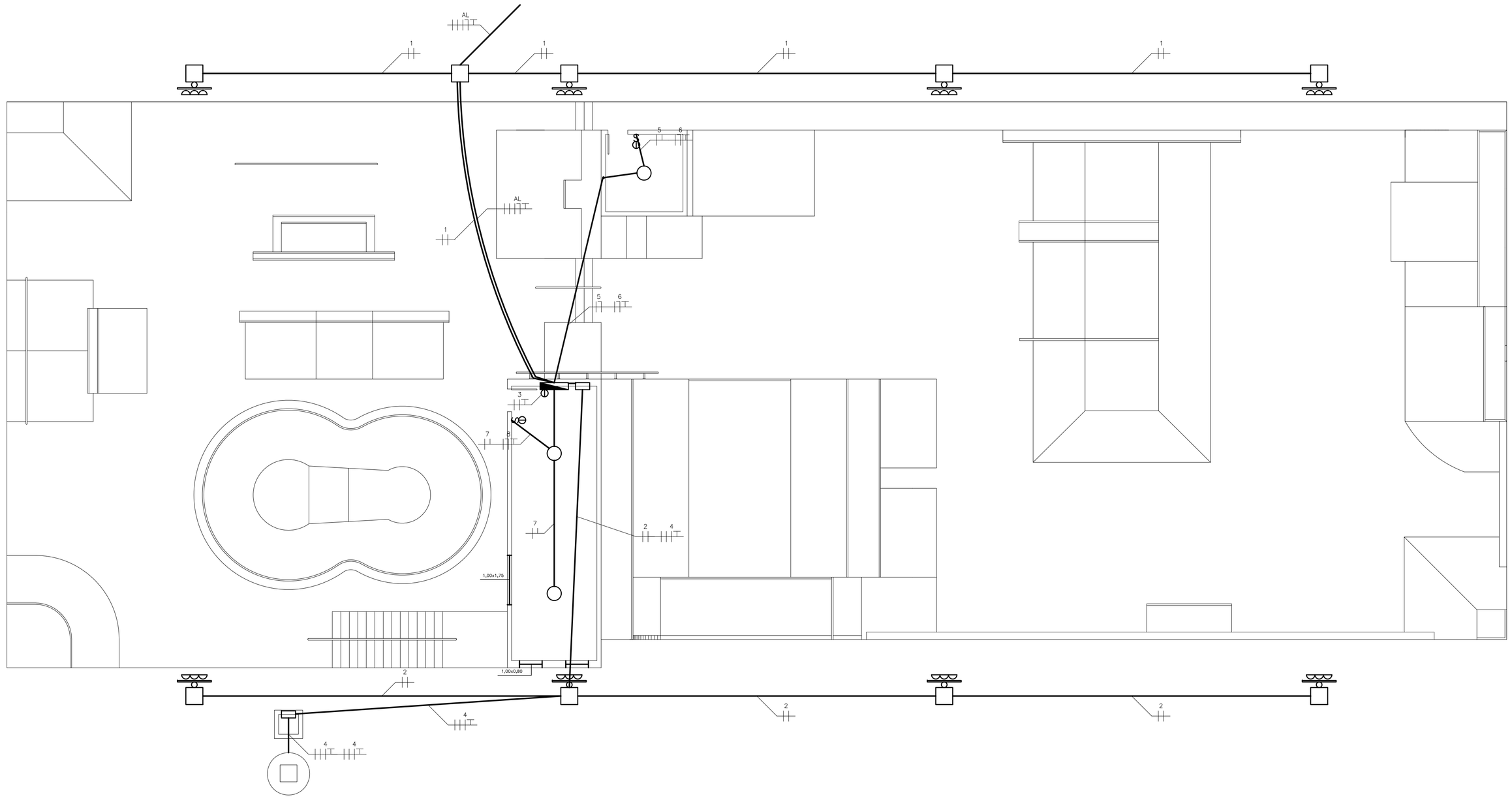

REVISÕES

número	descrição	data
00	EMISSÃO INICIAL	JUN/2021

Prefeitura do Município de Guaíra
Secretaria de Planejamento e Gestão da Administração Geral, Infraestrutura e Obras
Departamento de Obras e Manutenção de Próprios Públicos

IDENTIFICAÇÃO

projeto
PROJETO PISTA DE SKATE - AMPLIAÇÃO E REFORMA.

localização
AV. GABRIEL GARCIA LEAL, S/ Nº., COMPLEXO ESPORTIVO RICARDO GRANER LELIS, PARQUE ECOLÓGICO MARACÁ, GUAÍRA/SP

título: INST. ELÉTRICA
código: ELE
folha: 03/05

assunto
PLANTA DE INSTALAÇÃO ELÉTRICA

escala gráfica: 0 5 10 15 (m)
escala nominal: 1:100
data: MAIO/2022

ASSINATURAS

proprietário
PREFEITURA DO MUNICÍPIO DE GUAÍRA
CNPJ Nº. 48.344.014/0001-59

projetista
SAID ABOU HAMMINE FILHO
CREA/SP Nº. 5063011697
ART Nº. 28027230211702935

APROVAÇÃO