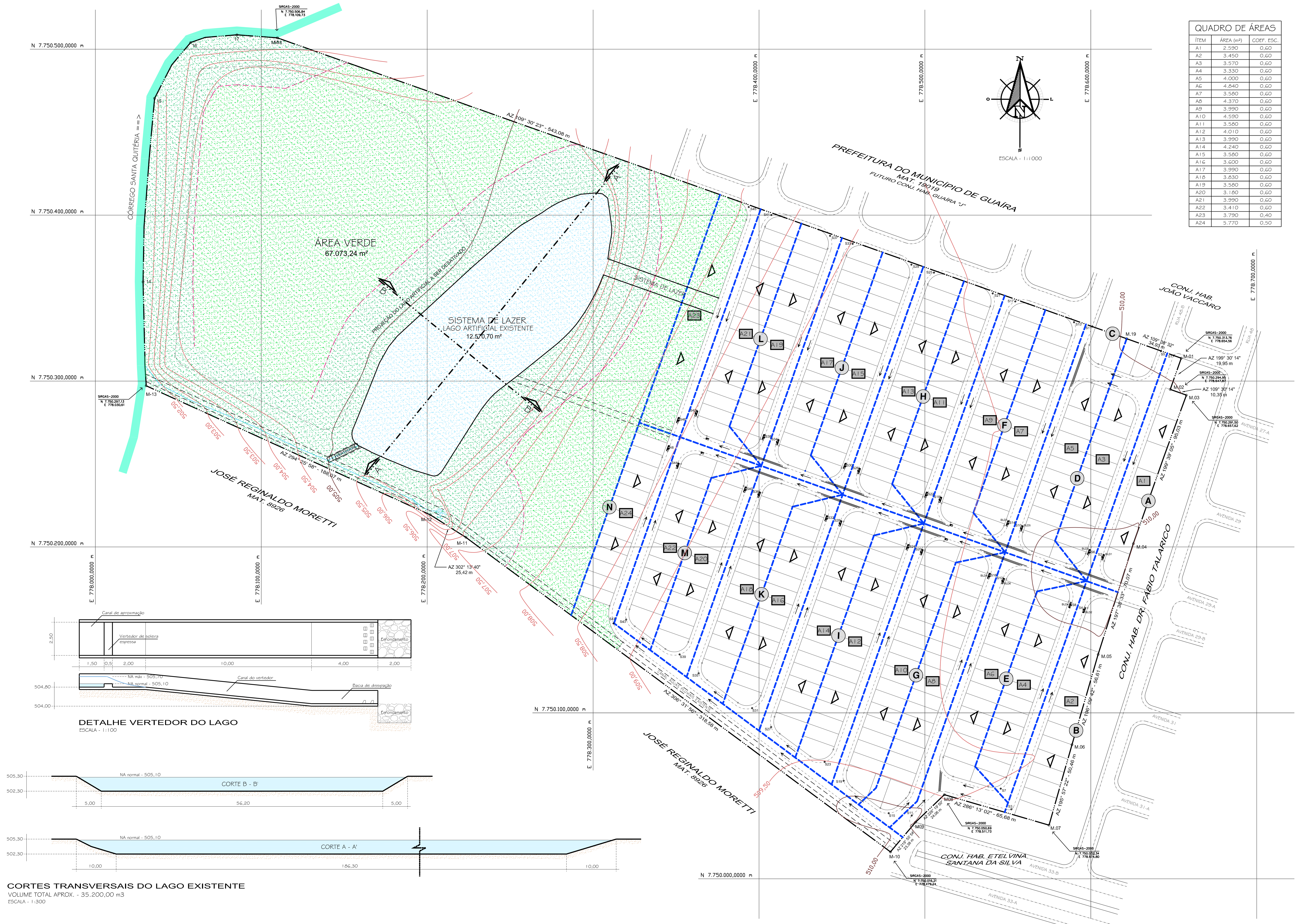

QUADRO DE ÁREAS

ÍTEM	ÁREA (m²)	COEF. ESC.
A1	2.590	0,60
A2	3.450	0,60
A3	3.570	0,60
A4	3.330	0,60
A5	4.000	0,60
A6	4.840	0,60
A7	3.580	0,60
A8	4.370	0,60
A9	3.990	0,60
A10	4.590	0,60
A11	3.580	0,60
A12	4.010	0,60
A13	3.990	0,60
A14	4.240	0,60
A15	3.580	0,60
A16	3.600	0,60
A17	3.990	0,60
A18	3.830	0,60
A19	3.580	0,60
A20	3.180	0,60
A21	3.990	0,60
A22	3.410	0,60
A23	3.790	0,40
A24	5.770	0,50

LEGENDA

- Curva de nível
- Delimitação das sub-bacias
- Sarjetão
- Boca-de-lobo
- Boca-de-lobo dupla
- oS1 Ponto de cálculo na sarjeta
- Sentido de escoamento na sarjeta
- Sentido de escoamento da sub-bacia
- A1 Denominação da sub-bacia

"OS DANOS CAUSADOS ÀS INSTALAÇÕES SUBTERRÂNEAS SERÃO DE INTEIRA RESPONSABILIDADE DA EXECUTORA DAS OBRAS, INDEPENDENTEMENTE DA INTERFERÊNCIA CONSTAR OU NÃO NOS DESENHOS DOS PROJETOS"

NOTAS:

1 – DIMENSÕES E ELEVAÇÕES EM METROS E DIÂMETROS EM MILÍMETROS, EXCETO ONDE INDICADO.

2 – ONDE INDICADO OS COMPRIMENTOS DEVERÃO SER VERIFICADOS E AJUSTADOS EM OBRA.

3 – OS PV'S, DEVERÃO SER EXECUTADOS CONFORME PROJETO E MEMORIAL.

4 – REFERÊNCIA DE NÍVEL UTILIZADA NO LEVANTAMENTO:
REF.PLANIM.: COORDENADAS TOPOGRÁFICAS–ORIGEM:
E2–P.P.P. (POSICIONAMENTO POR PONTO PRECISO)
N=7.550.457,1472 E=778.756,7470 Z=509,096
REF. ALTIM.: 2153X–IBGE. ALTITUDE =512,153 LOCALIZADA NA SOLEIRA, À DIREITA DA PORTA PRINCIPAL DA IGREJA MATRIZ DE SÃO SEBASTIÃO, SITUADA NA PRAÇA DE MESMO NOME, NO CENTRO DA CIDADE.

5 – AS COTAS DAS SINGULARIDADES FORAM RETIRADAS DO PROJETO DE TERRAPLENAGEM – PERFIL DAS RUAS.

PREFEITURA DO MUNICIPIO DE GUAÍRA

SECRETARIA DE INFRAESTRUTURA E OBRAS
RUA 20 Nº 450 - CENTRO - TELEFONES: (17) 3332-5183 OU 3332-5184
e-mail: obras@guaira.sp.gov.br | www.guaira.sp.gov.br

PROJETO/OBRA:
PROJETO DE LOTEAMENTO DE INTERESSE SOCIAL RESIDENCIAL "VICENTE LACATIVA"

TÍTULO:
MICRODRENAGEM URBANA

ASSUNTO:
- DELIMITAÇÃO DAS SUB-BACIAS
- LOCAÇÃO DE BOCAS-DE-LOBO, SARJETÕES E PONTOS DE CÁLCULO

PROPRIETÁRIO:
PREFEITURA DO MUNICÍPIO DE GUAÍRA

LOCAL/MUNICÍPIO:
RUA 48-B, C. H. JOÃO VACCARO - GUAÍRA-SP

MATRÍCULA Nº 19297

QUADRO DE ÁREAS:

ÍTENS:	ÁREA (m2)	%
1 - ÁREA DE LOTES (363 UNID.)	59.674,35	35,33
2 - ÁREAS PÚBLICAS:		
2.1 - SISTEMA VIÁRIO	29.567,20	17,51
2.2 - ÁREA INSTITUCIONAL	0,00	0,00
2.3 - ÁREA VERDE	67.073,24	39,72
2.4 - SISTEMA DE LAZER	12.570,70	7,44
3 - OUTROS	-	-
ÁREA TOTAL DA GLEBA	168.885,49	100,00

ASSINATURAS:
PROPRIETÁRIO: | PROJETO - RESP. TÉC.:

PREFEITURA DO MUNICÍPIO DE GUAÍRA
CNPJ: 48.344.014/0001-59
SERGIO DE MELLO - PREFEITO MUNICIPAL

VINICIUS HITOSHI IKUMA
ENGENHEIRO CIVIL
CREA Nº 506.919.108-2
A.R.T. Nº 92221220160422149

OBSERVAÇÕES:

FOLHA:
01/03

ESCALA PROJETO: 1 : 1000

ESTE PROJETO ESTA DE ACORDO E VINCULADO COM A CERTIDÃO DE DIRETRIZES Nº 5/2016 EMITIDA PELO DEPARTAMENTO DE ESGOTO E ÁGUA DO MUNICÍPIO DE GUAÍRA - DEAGUA

DATA DO PROJETO: OUTUBRO / 2016
REVISÃO 01

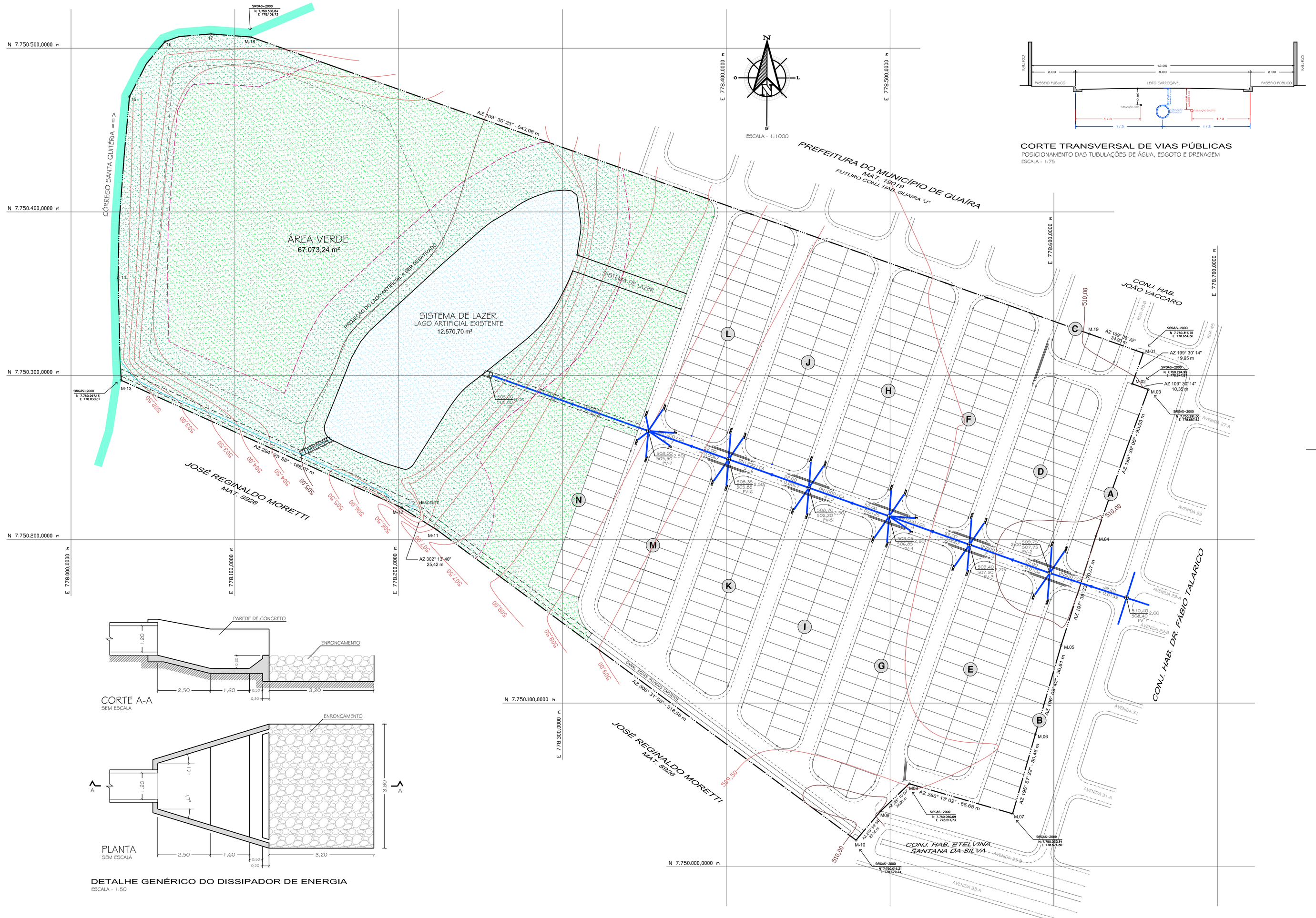

LEGENDA	QUANT.
Sarjetão	284,80 m
Curva de nível	-
Galerias de drenagem projetada	409,20 m
Poço de visita (PV) projetado	07 unid.
Caixa de passagem (CP) projetada	-
Boca-de-lobo	04 unid.
Boca-de-lobo dupla	24 unid.
Dissipador de energia	01 unid.
COTA DO TERRENO (m) / COTA DA SINGULARIDADE (m) / PROFUNDIDADE (m) / IDENTIF. SINGULARIDADE; DIÂMETRO (mm) / MATERIAL; COMPRIMENTO (m); TRECHO; DECLIVIDADE (m/m)	-

"OS DANOS CAUSADOS AS INSTALAÇÕES SUBTERRÂNEAS SERÃO DE INTEIRA RESPONSABILIDADE DA EXECUTORA DAS OBRAS, INDEPENDENTEMENTE DA INTERFERÊNCIA CONSTAR OU NÃO NOS DESENHOS DOS PROJETOS"

NOTAS:

1 – DIMENSÕES E ELEVAÇÕES EM METROS E DIÂMETROS EM MILÍMETROS, EXCETO ONDE INDICADO.

2 – ONDE INDICADO OS COMPRIMENTOS DEVERÃO SER VERIFICADOS E AJUSTADOS EM OBRA.

3 – OS PV'S, DEVERÃO SER EXECUTADOS CONFORME PROJETO E MEMORIAL.

4 – REFERÊNCIA DE NÍVEL UTILIZADA NO LEVANTAMENTO:
REF.PLANIM.: COORDENADAS TOPOGRÁFICAS–ORIGEM:
E2–P.P.P. (POSICIONAMENTO POR PONTO PRECISO)
N=7.550.457,1472 E=778.756,7470 Z=509,096
REF. ALTIM.: 2153X–IBGE. ALTITUDE =512,153 LOCALIZADA NA SOLEIRA, À DIREITA DA PORTA PRINCIPAL DA IGREJA MATRIZ DE SÃO SEBASTIÃO, SITUADA NA PRAÇA DE MESMO NOME, NO CENTRO DA CIDADE.

5 – AS COTAS DAS SINGULARIDADES FORAM RETIRADAS DO PROJETO DE TERRAPLENAGEM – PERFIL DAS RUAS.

PREFEITURA DO MUNICIPIO DE GUAÍRA
SECRETARIA DE INFRAESTRUTURA E OBRAS
RUA 20 Nº 450 - CENTRO - TELEFONES: (17) 3332-5163 OU 3332-5164
e-mail: obras@guaira.sp.gov.br | www.guaira.sp.gov.br

PROJETO/OBRA:
PROJETO DE LOTEAMENTO DE INTERESSE SOCIAL RESIDENCIAL "VICENTE LACATIVA"

TÍTULO:
MICRODRENAGEM URBANA

ASSUNTO:
- PLANTA DE REDE DE GALERIAS DE ÁGUAS PLUVIAIS
- POSICIONAMENTO DAS TUBULAÇÕES / DETALHE GENÉRICO DISSIPADOR DE ENERGIA

PROPRIETÁRIO:
PREFEITURA DO MUNICÍPIO DE GUAÍRA

LOCAL/MUNICÍPIO:
RUA 48-B, C. H. JOÃO VACCARO - GUAÍRA-SP

MATRÍCULA Nº 19297

QUADRO DE ÁREAS:

ITENS	ÁREA (m2)	%
1 - ÁREA DE LOTES (363 UNID.)	59.674,35	35,33
2 - ÁREAS PÚBLICAS:		
2.1 - SISTEMA VIÁRIO	29.567,20	17,51
2.2 - ÁREA INSTITUCIONAL	0,00	0,00
2.3 - ÁREA VERDE	67.073,24	39,72
2.4 - SISTEMA DE LAZER	12.570,70	7,44
3 - OUTROS		
ÁREA TOTAL DA GLEBA	168.885,49	100,00

ASSINATURAS:
PROPRIETÁRIO:
PREFEITURA DO MUNICÍPIO DE GUAÍRA
CNPJ: 46.344.01/4000/-59
SÉRGIO DE MELLO - PREFEITO MUNICIPAL

PROJETO - RESP. TÉC.:
VINICIUS HITOSHI IKUMA
ENGENHEIRO CIVIL
CREA Nº: 506.919.108-2
A.R.T. Nº: 92221220160422149

OBSERVAÇÕES:

FOLHA:
02/03

ESCALA PROJETO: 1 : 1000

ESTE PROJETO ESTA DE ACORDO E VINCULADO COM A CERTIDÃO DE DIRETRIZES Nº 5/2016 EMITIDA PELO DEPARTAMENTO DE ESGOTO E ÁGUA DO MUNICÍPIO DE GUAÍRA - DEAGUA

DATA DO PROJETO: OUTUBRO / 2016
REVISÃO 01

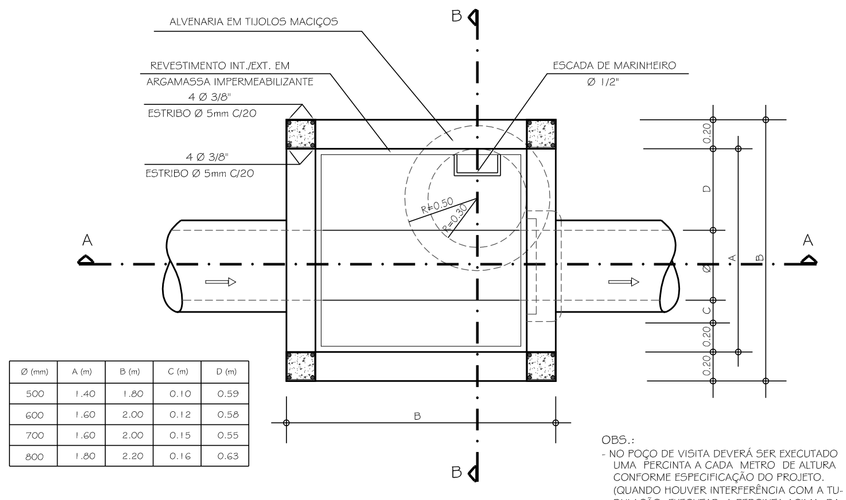

Ø (mm)	A (m)	B (m)	C (m)	D (m)
500	1.40	1.80	0.10	0.59
600	1.60	2.00	0.12	0.58
700	1.60	2.00	0.15	0.55
800	1.80	2.20	0.16	0.63

OBS.:
- NO POÇO DE VISITA DEVERÁ SER EXECUTADO UMA PERCINTA A CADA METRO DE ALTURA CONFORME ESPECIFICAÇÃO DO PROJETO. (QUANDO HOUVER INTERFERÊNCIA COM A TUBULAÇÃO, EXECUTAR A PERCINTA ACIMA DA MESMA).
- O POÇO DE VISITA EXECUTADO COM TIJOLOS, AS PAREDES DEVERÃO RECEBER CHAPISCO DE ARGAMASSA DE AREIA.

PLANTA BAIXA
Escala 1:25

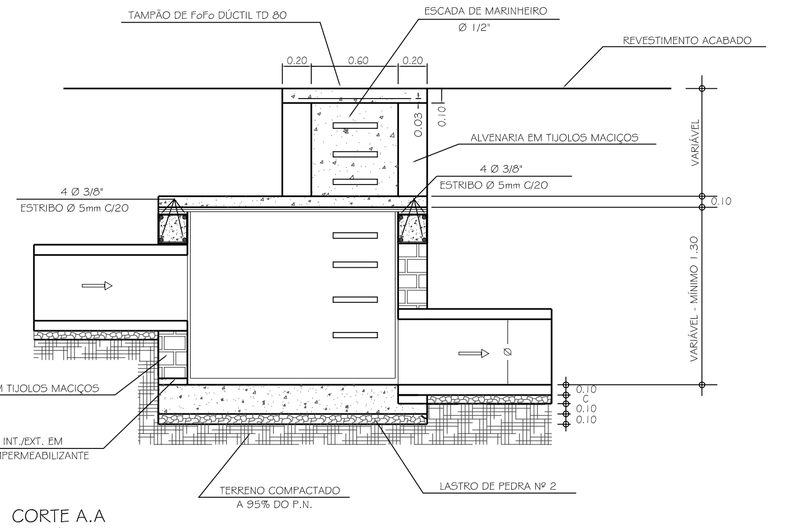

CORTE A.A
Escala 1:25

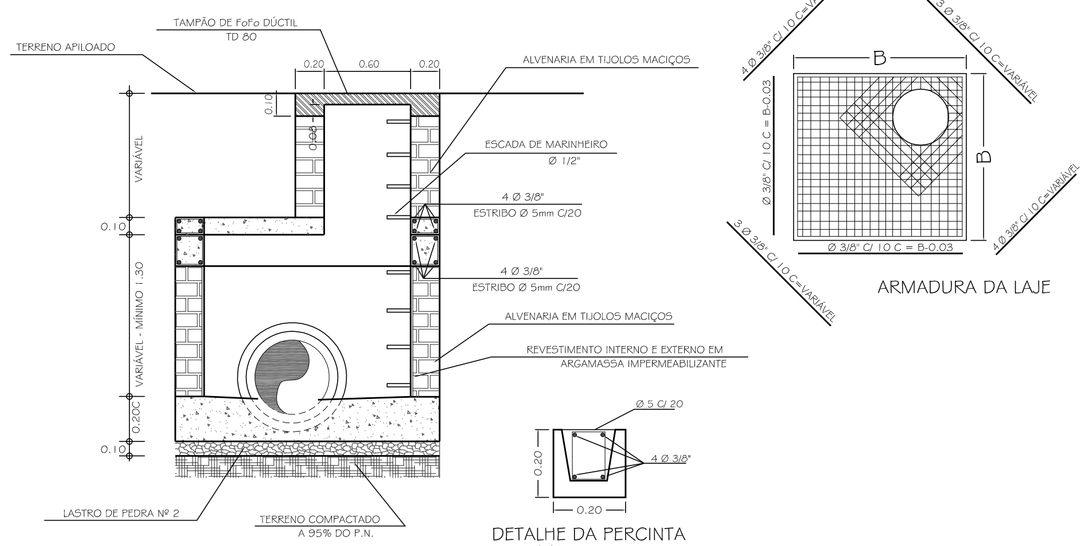

CORTE B.B
Escala 1:25

DETALHE DA PERCINTA
Escala 1:10

ARMADURA DA LAJE

DETALHE GENÉRICO - POÇO DE VISITA
ESCALA INDICADA

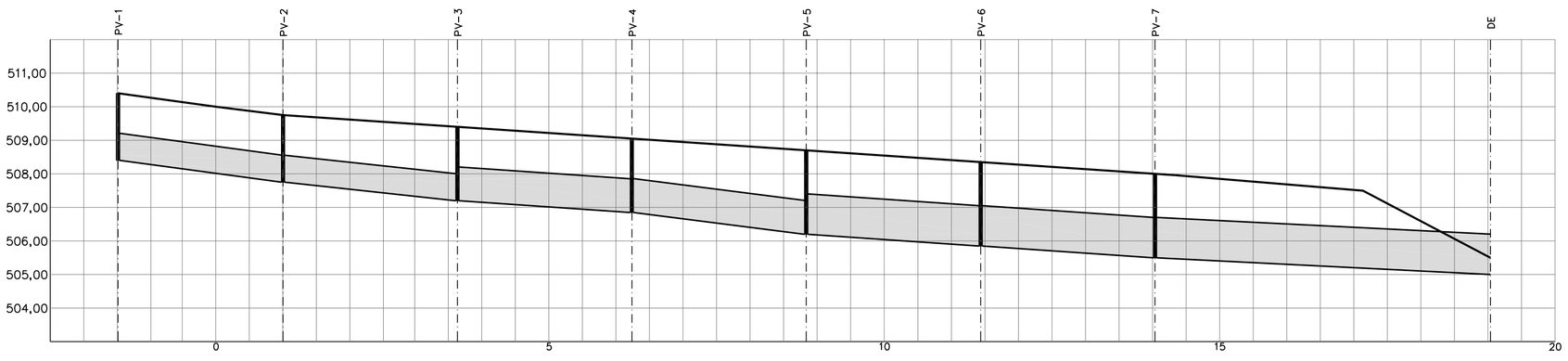

ESTACA	–		-1+9.82		1		3+12.06		6+4.06		8+16.06		11+8.06		14+0.60	
COTA DA TAMPA	m	508,40	510,40	507,75	509,75	507,25	509,40	506,85	509,05	506,25	508,70	505,85	508,35	505,55	508,00	505,00	505,00
COTA DO FUNDO	m																
DECLIVIDADE DE PROJETO	m/m		0,0132		0,0106		0,0067		0,0125		0,0067		0,0067		0,0050		

PERFIL – PROLONG. AVENIDA 29A
ESCALA H = 1:1000
V = 1:100

GALERIA
GREIDE TERRENO

PERFIL LONGITUDINAL DA GALERIA
ESCALA INDICADA

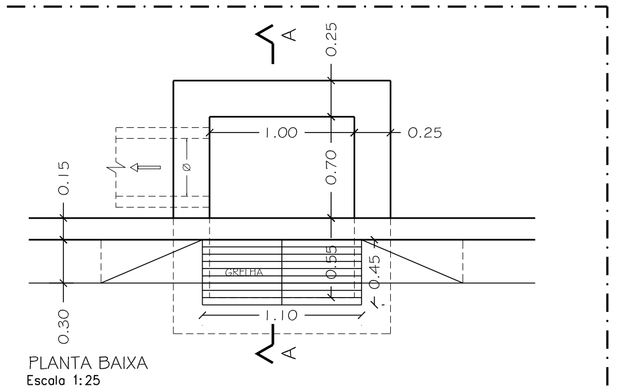

PLANTA BAIXA
Escala 1:25

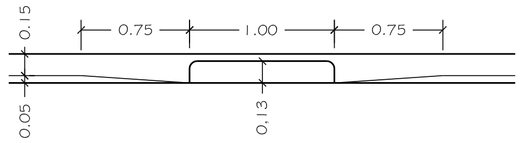

VISTA FRONTAL
Escala 1:25

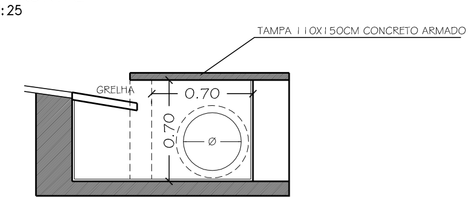

CORTE A-A
Escala 1:25

DETALHE GENÉRICO - BOCAS DE LOBO
ESCALA INDICADA

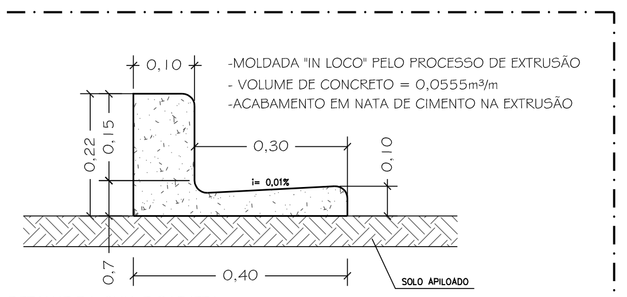

DETALHE DA GUIA E SARJETA
EXECUTADA COM MÁQUINA EXTRUSORA
Sem Escala

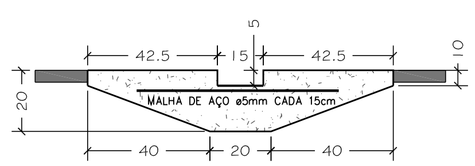

PERFIL DO SARJETÃO
PASSAGEM D'ÁGUA
Sem Escala

DETALHE GENÉRICO - SARJETAS E SARJETÕES
ESCALA INDICADA

PREFEITURA DO MUNICIPIO DE GUAÍRA
SECRETARIA DE INFRAESTRUTURA E OBRAS
RUA 20 Nº 450 - CENTRO - TELEFONES: (17) 3332-5163 OU 3332-5164
e-mail: obras@guaira.sp.gov.br | www.guaira.sp.gov.br

PROJETO/OBRA:
PROJETO DE LOTEAMENTO DE INTERESSE SOCIAL RESIDENCIAL "VICENTE LACATIVA"

TÍTULO:
MICRODRENAGEM URBANA

ASSUNTO:
- DETALHES PV'S, GUIAS, SARJETAS, SARJETÕES E BOCAS DE LOBO
- PERFIL LONGITUDINAL DA GALERIA

PROPRIETÁRIO:
PREFEITURA DO MUNICÍPIO DE GUAÍRA

LOCAL/MUNICÍPIO:
RUA 48-B, C. H. JOÃO VACCARO - GUAÍRA-SP

MATRÍCULA Nº 19297

QUADRO DE ÁREAS:

ITENS	ÁREA (m2)	%
1 - ÁREA DE LOTES (363 UNID.)	59.674,35	35,33
2 - ÁREAS PÚBLICAS:		
2.1 - SISTEMA VIÁRIO	29.567,20	17,51
2.2 - ÁREA INSTITUCIONAL	0,00	0,00
2.3 - ÁREA VERDE	67.073,24	39,72
2.4 - SISTEMA DE LAZER	12.570,70	7,44
3 - OUTROS	-	-
	-	-
ÁREA TOTAL DA GLEBA	168.885,49	100,00

ASSINATURAS:
PROPRIETÁRIO:
PREFEITURA DO MUNICÍPIO DE GUAÍRA
CNPJ: 48.344.014/0001-59
SERGIO DE MELLO - PREFEITO MUNICIPAL

PROJETO - RESP. TÉC.:
VINICIUS HITOSHI IKUMA
ENGENHEIRO CIVIL
CREA Nº 506.919.108-2
A.R.T. Nº 92221220160422149

OBSERVAÇÕES:

FOLHA:
03/03

ESCALA PROJETO:	ESTE PROJETO ESTA DE ACORDO E VINCULADO COM A CERTIDÃO DE DIRETRIZES Nº 5/2016 EMITIDA PELO DEPARTAMENTO DE ESGOTO E ÁGUA DO MUNICÍPIO DE GUAÍRA - DEAGUA	DATA DO PROJETO:
1 : 1000		OUTUBRO / 2016 REVISÃO 01